Ürün açıklaması/Ürün resimleri

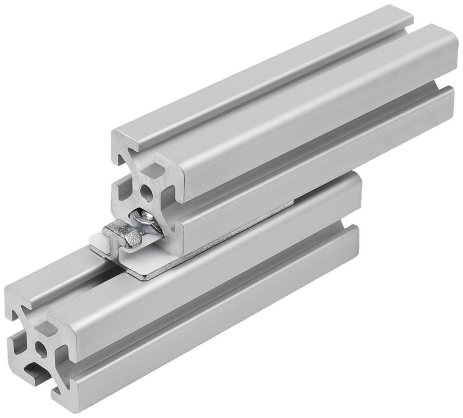

Açıklama

Malzeme:
Ana gövde: Çinko basınçlı döküm.
Kayar elemanlar: Plastik POM.
Montaj parçaları: Çelik galvaniz kaplama.
O-halka: EPDM.

Bilgi:
Profil sürgü metal, klipslenmiş plastik kayar elemanlar ile. Profil sürgüleri 8 mm yarıklı tip I alüminyum profillerin aşınmasız doğrusal hareketine izin verir. Yağlamanın olmaması sistemi kire karşı son derece dayanıklı hale getirmektedir.

Bir profil sürgü için izin verilen maksimum yüklenme Fmax. = 50 N.

Birden fazla kayar kızağa sahip kayar kılavuzlar, sabit yatak (Form F) ve hareketli yatak (Form L) kombinasyonu olarak uygulanmalıdır. Bunun için form toleransları dengelenir ve hafif bir hareketlilik sağlanır.

Form S: İstenen montaj elemanlarının bağlanması için set.

Form L: Hareketli yatak olarak kullanım için set.

Form F: Sabit yatak olarak kullanım için set.

Teslimat kapsamı:
Form S: Kayar elemanlı profil sürgü.
2 altıgen somun DIN 439 B - M6.

Form L: Kayar elemanlı profil sürgü.
2 bombe başlı cıvata ISO 7380 - M5x25.
2 O-ring DIN 3771 - 5x1,5.
2 blok somun, kanal 8 - M5.

Form F: Kayar elemanlı profil sürgü.
2 bombe başlı cıvata ISO 7380 - M6x25.
2 O-ring DIN 3771 - 5x1,5.
2 blok somun, kanal 8 - M6.

Çizimler

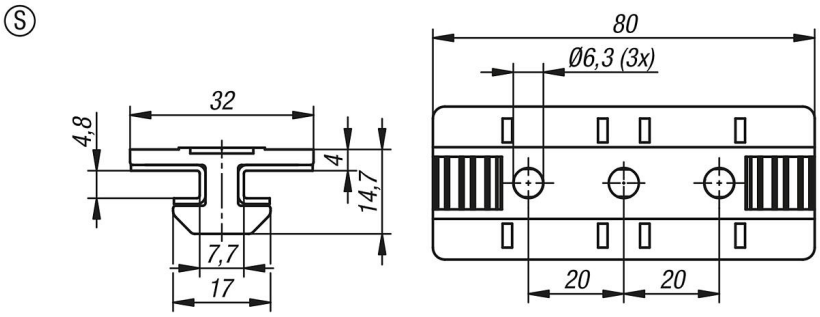

Ürünlere genel bakış

Sipariş numarası	Form	Form modeli
10449-1000	S	standart