Ürün açıklaması/Ürün resimleri

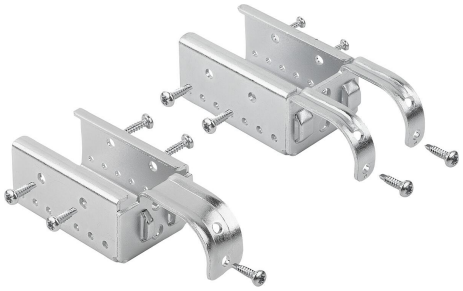

Açıklama

Malzeme:
Çelik.

Model:
Galvaniz kaplama.

Bilgi:
Asma braketleri çelik makaralı konveyörlerin bir yuvarlak boruya veya Ø30 profil borusuna asılmasını sağlar. Değişen eğime sahip makaralı konveyörler için.

Makaralı konveyörü asma braketinin içine itin ve yuvarlak boruya veya Ø30 profil borusuna asın. Gerekirse asma braketi ayrıca vidalanabilir.

Form I: Bir asma kancası ile.
Form U: İki asma kancası ile.

Form I bu sırada Form U'yu kavrar. Bu şekilde makaralı konveyör aynı hizada kalır.

Teslimat kapsamı:
1 asma braketi.
5 veya 6 delici cıvata DIN 7504 Form N - 3,9 x 16.

Çizimler

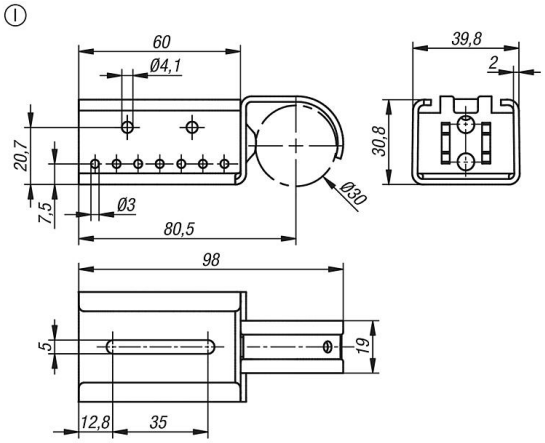

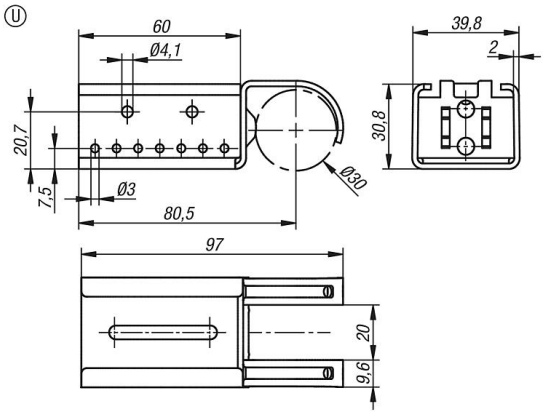

Ürünlere genel bakış

Sipariş numarası	Form
10921-12-1403030	I
10921-12-2403030	U